WS 9006 Mode d'emploi

1. Fonctionnalités

1.1 Pluviomètre

- Mesure du niveau des précipitations actuelles, sur 1 Hr, sur 24 Hrs et totales
- Affichage de l'historique par jour, semaine et mois des précipitations sous forme de graphique
- Fonction « Since » (depuis) pour mesurer la quantité totale des précipitations
- Alarme de précipitations

1.2 Horloge

- Affichage de l'heure et de la date

1.3 Thermomètre

- Températures intérieure et extérieure
- Températures maximale et minimale
- Alarme de température

2. Description

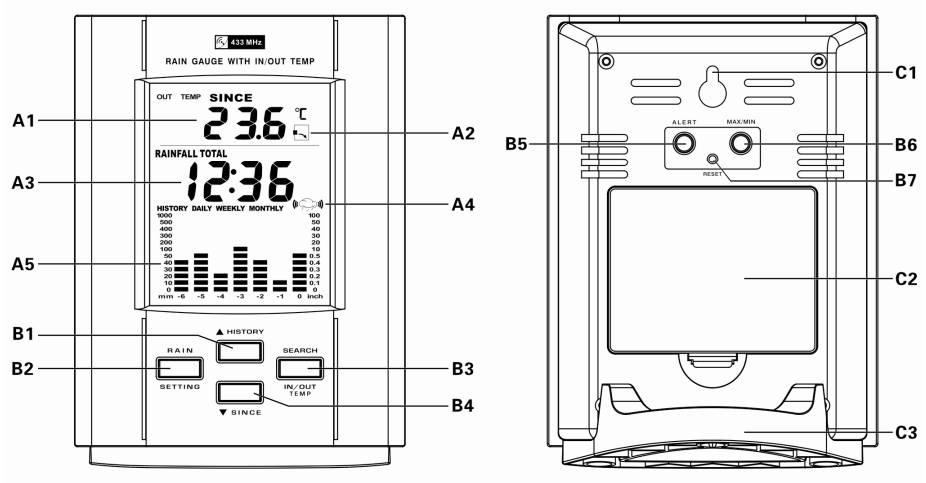

Partie A- Ecran LCD

A1: Température

A2: Indicateur des tendances

A3: Heure

A4: Alerte de pluie

A5: Graphique de pluviométrie

Partie B- Touches

B1: Touche « ▲/HISTORY »

B2: Touche « RAIN/SETTING »

B3: Touche « SEARCH / IN/OUT TEMP »

B4: Touche « ▼/SINCE »

B5: Touche « ALERT »

B6: Touche « MAX/MIN »

B7: Touche « RESET »

Partie C- Structure

C1: Encoche pour fixation murale

C2: Couvercle des piles

C3: Support

3. Pluviomètre

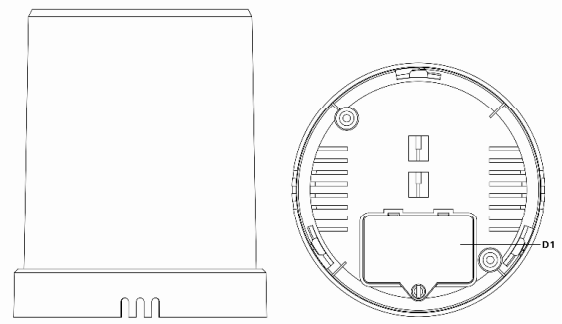

D1: Couvercle des piles

4. Pour démarrer :

4.1 Base

- Ouvrir le couvercle des piles (C1)
- Introduire 3 piles de taille AA en respectant les polarités [repères « + » et « – »]
- Replacer le couvercle du compartiment des piles. L'appareil affiche rapidement toutes les indications.

4.2 Capteur de précipitations (pluviomètre)

- Le couvercle des piles du capteur de précipitations se trouve sous le bloc (D1). Dévisser le couvercle pour l'ouvrir.
- Insérer 2 piles de type AA en respectant les polarités [repères « + » et « – »].

5. Installation

5.1 Base

La base peut être posée sur une surface plane (C3) ou fixée au mur grâce à l'encoche de fixation (C1) située au dos de l'appareil.

5.2 Capteur de précipitations (pluviomètre)

Le capteur de précipitations doit être posé sur une surface plane à l'extérieur.

Remarque : *La portée de transmission entre le récepteur et l'émetteur est de 30 m en zone ouverte.* ***Zone ouverte :*** *sans obstacles tels que des bâtiments, des arbres, des véhicules, des lignes haute tension, etc.*

6. Réglage manuel de l'heure

- Exercer une pression de 3 secondes sur la touche « SETTING » (B2) pour accéder au mode de réglage de l'heure.
- Appuyer sur la touche « ▲ » (B1) ou « ▼ » (B4) pour modifier le réglage et appuyer sur la touche « SETTING » (B2) pour valider chaque réglage.

  (Une pression prolongée sur la touche « ▲ » (B1) ou « ▼ » (B4) *permet d'accélérer le processus et d'atteindre la valeur désirée plus rapidement.)*
- La séquence de réglage est la suivante : Format 12/24, Heures, Minutes, Année, Mois / Séquence jour, Mois, Jour, mm/pouce, C°/F° et Marche/Arrêt de l'alerte de pluie.

  Remarque : Tous les modes de réglage seront automatiquement abandonnés au bout de 15 secondes d'inactivité.

7. Pluviomètre

7.1 Réception de l'émetteur externe

- La base commence à recevoir la transmission à partir du capteur de précipitations externe une fois le réglage de l'heure effectué. Le symbole clignote lorsque le signal est bien reçu.
- Une fois les piles en place, le capteur de précipitations transmet automatiquement le signal de la température à la base.
- En cas d'échec de réception du signal à partir du capteur externe sur la base une fois les piles mises en place (« **- - . –** » s'affiche sur l'écran), exercer une pression de 3 secondes sur la touche « SEARCH » (B3) de la base pour une réception manuelle de la transmission.

7.2 Alarme de précipitations

- En mode de réglage de l'heure, sélectionner « on » (marche) ou « off » pour l'alerte de pluie.

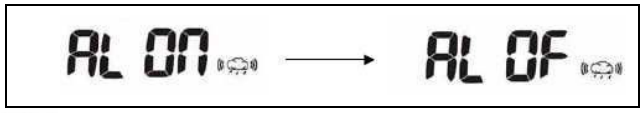

  Le symbole s'affiche sur l'écran si la fonction d'alerte est activée.
- En cas de pluie, le signal d'alarme se déclenche pendant environ 2 minutes; et le symbole clignote à l'écran. Appuyer sur une touche pour arrêter l'alarme.
- Le symbole cesse de clignoter 30 minutes après l'arrêt de la pluie.

7.3 Affichage pluviomètre

Appuyer sur la touche « RAIN » (B2) pour changer l'affichage. La séquence est la suivante :

HEURE → Jour/Mois → Etat des précipitations totales(TOTAL) → Etat des précipitations pour l'heure passée (1H) → Etat des précipitations pour les dernières 24 heures (24H) → Etat des précipitations actuel ( )

- Mode des précipitations totales : Affichage des précipitations à partir du démarrage de l'appareil jusqu'à sa remise à zéro ou réinitialisation.
  Lorsque l'affichage est sur « RAINFALL TOTAL », exercer une pression de 3 secondes sur la touche « RAIN » (B2) pour remettre les données à zéro.
- Mode précipitations de l'heure passée (1H) : Affichage du total des précipitations au cours de l'heure passée et mise à jour du statut toutes les 10 minutes.
- Mode précipitations des dernières 24 heures : Affichage du total des précipitations au cours des 24 heures passées et mise à jour du statut toutes les heures.
- Précipitations actuelles : Affichage du statut des précipitations actuelles et mise à jour automatique. En l'absence de précipitation au cours des 30 minutes précédentes, le compteur se remet à zéro.
- Mode SINCE (DEPUIS) : Appuyer sur la touche « SINCE » pour accéder à l'heure, au jour et à l'année pour vérifier la durée de chaque mode de précipitations.

7.4 Graphique et historique (précipitations par jour, semaine et mois)

- Appuyer sur la touche « HISTORY » (B1) pour sélectionner un affichage des tendances de précipitations par jour, par semaine et par mois.
- Exercer une pression de 3 secondes sur la touche « HISTORY » (B1) pour afficher les données actuelles (aujourd'hui, cette semaine-ci, ou ce mois-ci), et appuyer de nouveau sur la touche « HISTORY » (B1) pour afficher les données de l'historique (ces derniers jours, de 1 à 6, dernières semaines ou derniers mois) enregistrées dans la mémoire.
- Exercer une pression simultanée de 3 secondes des touches « HISTORY » (B1) et « SINCE » (B4) pour réinitialiser la mémoire.

8. Températures

8.1 Températures intérieure/extérieure

Appuyer sur la touche « IN/OUT TEMP » (B3) pour sélectionner l'affichage de la température Interne OU Externe.

8.2 Températures Maximale/Minimale

- Appuyer sur la touche « MAX/MIN » (B6) pour afficher la température interne/externe maximale enregistrée. « **MAX »** s'affiche sur l'écran.
- Appuyer de nouveau sur la touche « MAX/MIN » (B6) pour afficher la température interne/externe minimale enregistrée. « **MIN »** s'affiche sur l'écran.
- Exercer une pression de 3 secondes sur la touche « MAX/MIN » (B6) pour effacer les relevés maximum et minimum enregistrés.

8.3 Tendance de la température externe

- La flèche de tendance (A2) sur l'écran LCD indique la tendance de la température externe :

Indique une temp. externe à la hausse.	Indique une temp. externe stable.	Indique une temp. externe à la baisse.

8.4 Fonction d'alerte selon la température

- Exercer une pression de 3 secondes sur la touche « ALERT » (B5) pour accéder au réglage de l'alerte selon la température. Les chiffres de température clignotent.
- Appuyer sur la touche « ▲ » (B1) ou « ▼ » (B4) pour sélectionner une alerte selon la température interne ou externe. Appuyer sur la touche « ALERT » (B5) pour confirmer ce réglage.
- Appuyer sur la touche « ▲ » (B1) ou « ▼ » (B4) pour définir la limite maximale « » et minimale « » de la température. Appuyer sur la touche « ALERT » (B5) pour confirmer ce réglage.
- Appuyer sur la touche « ALERT » (B5) pour activer ON ou désactiver OFF la fonction d'alerte selon la température (« » s'affiche sur l'écran LCD lorsque cette fonction est activée).

9. Indication de piles faibles :

Le symbole de piles faibles « » s'affiche lorsque les piles du capteur de

précipitations faiblissent. Il faut dans ce cas remplacer les piles.

10. *Précautions à prendre*

- *Utiliser une épingle pour appuyer sur le bouton de réinitialisation (B7) si l'appareil ne fonctionne pas correctement.*
- *Tous les modes de réglage seront automatiquement abandonnés au bout de 15 secondes d'inactivité.*
- *L'horloge perd ses informations si la pile est retirée.*
- *Eviter de poser l'horloge près de sources d'interférence/de cadres métalliques, par exemple un ordinateur ou un téléviseur.*
- *Protéger l'appareil des rayons directs du soleil, d'une chaleur excessive, du froid, d'une humidité excessive ou de l'eau.*
- *Ne jamais utiliser de produits ou matériaux abrasifs ou corrosifs pour nettoyer l'appareil. Les produits de nettoyage abrasifs peuvent rayer les parties en plastique et endommager les circuits électroniques.*

11. Caractéristiques techniques

Données externes :	
Plage des températures :	de -10°C à +50°C [de +14 à +122°F]
Unités de température	°C ou °F [au choix]
Données externes :	
Distance de transmission : (zone ouverte)	de 30 m à 433 MHz
Plage des températures :	de -50 à 70°C [de -58 à +158°F]
Quantité des précipitations	de 0 à 9999 mm (de 0 à 999,9 pouces)
Dimensions du bloc principal :	L 95 x H 122 x P 25 mm
Dimensions du capteur de précipitations :	L 132 x H 160 x P 132 mm
Caractéristiques des piles :	
Bloc principal [intérieur] :	3 piles AA
Capteur [extérieur] :	2 piles AA

INFORMATION DU CONSOMMATEUR

- Les déchets électriques et électroniques contiennent des substances dangereuses. La décharge sauvage ou en milieu non autorisé des déchets électroniques provoque de sérieux dommages à notre environnement.
- Veuillez contacter les autorités locales pour connaître les adresses des centres de collecte ou de tri agréés.
- Désormais, tous les appareil électroniques doivent être recyclés. L'utilisateur doit participer activement à la réutilisation, le recyclage et la récupération des déchets électriques et électroniques.
- La mise au rebut non réglementée des déchets électroniques peuvent nuire à la santé publique et à la qualité de notre environnement.
- Comme indiqué sur l'emballage et sur le produit, nous vous conseillons vivement de lire le manuel d'instructions, ceci dans votre intérêt. Il est rappelé que ce produit ne doit pas être jeté avec les ordures ménagères.
- Ni le fabricant ni le fournisseur ne peut être tenu responsable d'éventuels relevés incorrects et des conséquences qui pourraient en découler.
- Ce produit est conçu pour une utilisation domestique uniquement et comme indicateur de la température.
- Ce produit ne doit pas être utilisé à des fins médicales ou à titre d'information du public.
- Les caractéristiques de ce produit peuvent être modifiées sans préavis.
- Ce produit n'est pas un jouet ; tenez-le hors de la portée des enfants.
- Aucune partie de ce manuel ne peut être reproduite sans l'autorisation préalable et écrite du fabricant.