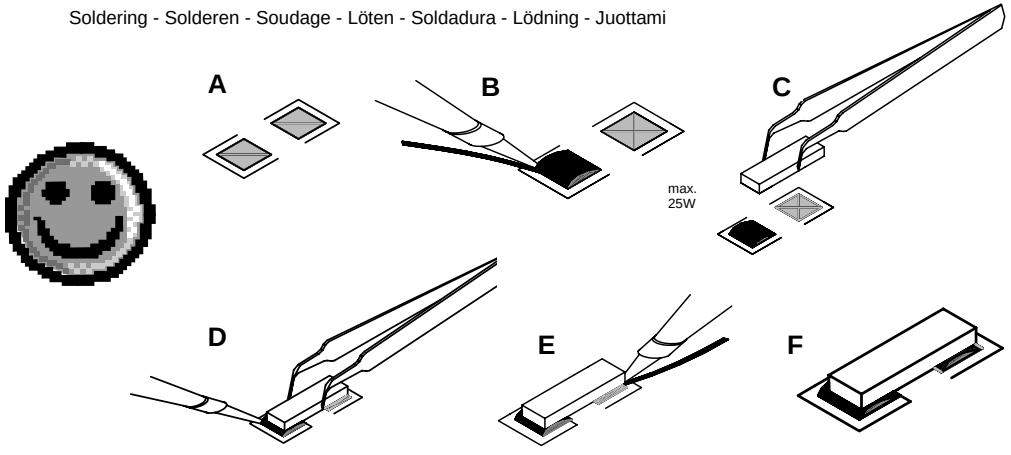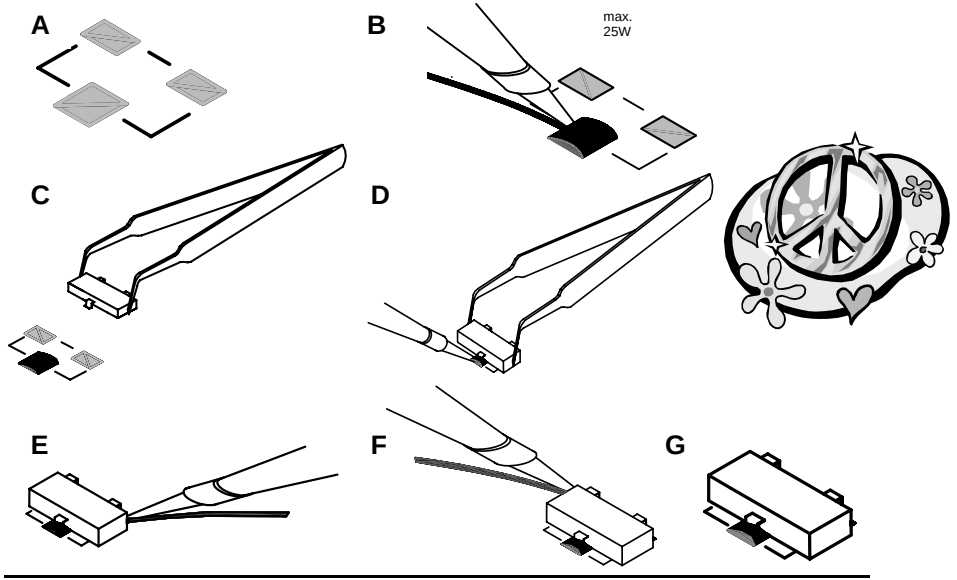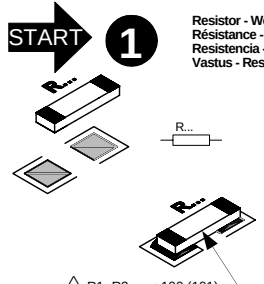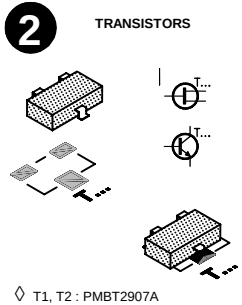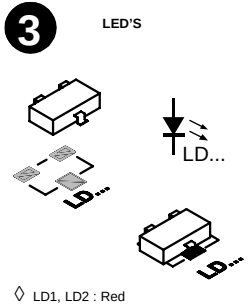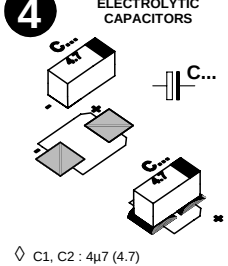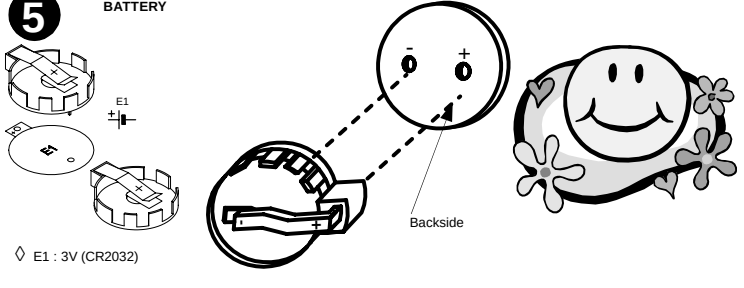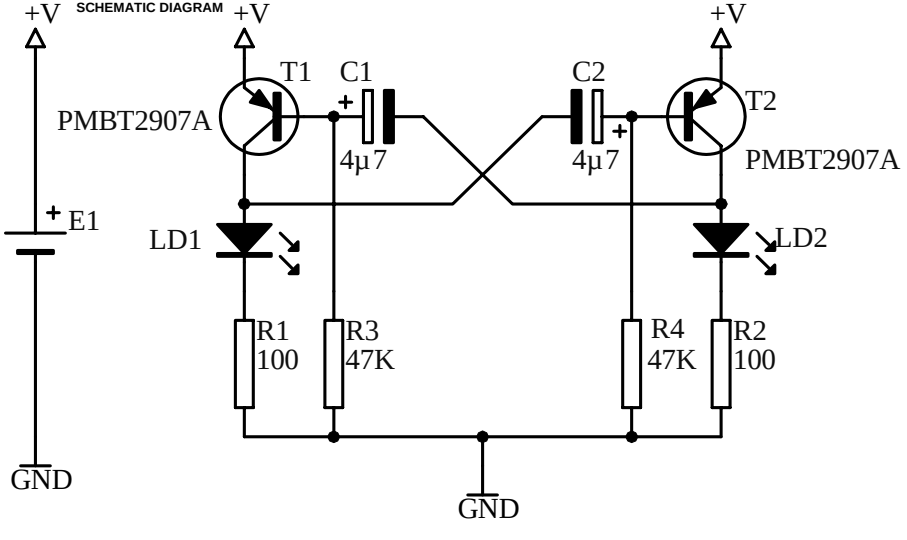Soldering - Solderen - Soudage - Löten - Soldadura - Lödning - Juottami