Caractéristiques

- Précision améliorée de l'axe Z.
- Elimine le jeu lors de l'impression.
- Fortement conseillé pour impression direct drive de 0.35 mm (Voir K8203).

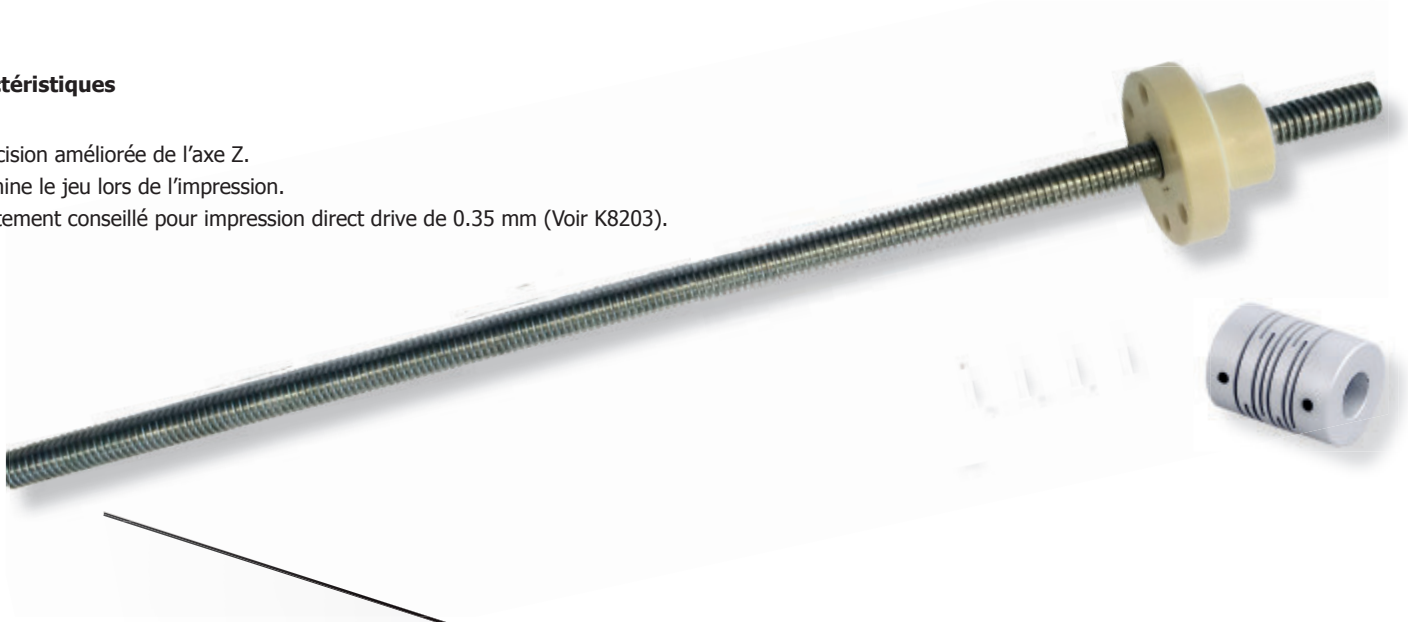

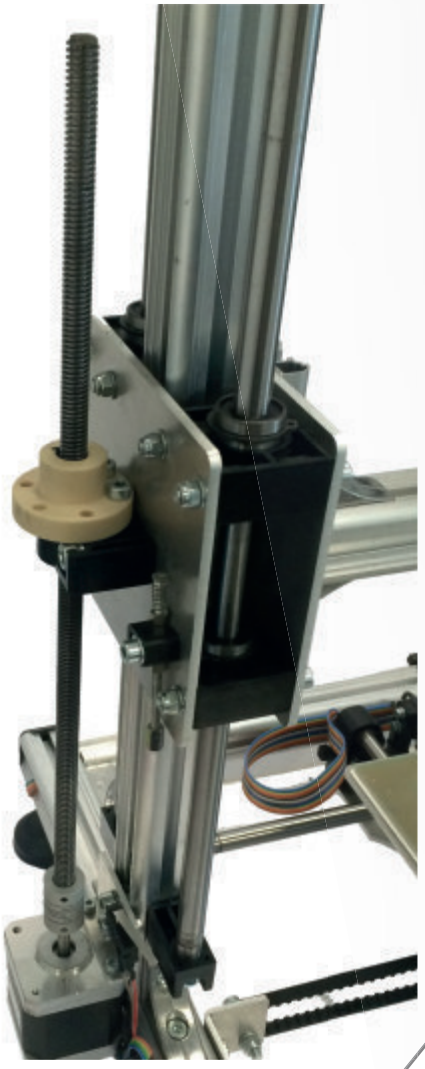

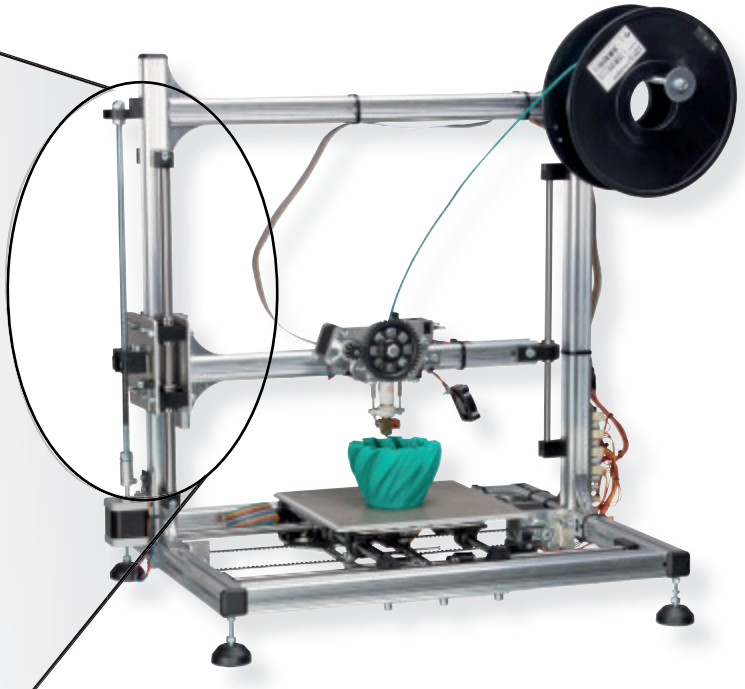

Inclus:

- Vis-mère de précision à filetage
- Ecrou de vis-mère
- Coupleur flexible

Remarque: mise à jour du firmware est nécessaire.